Galea™ Life IP44
7710 26

legrand®

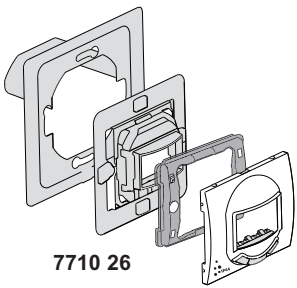

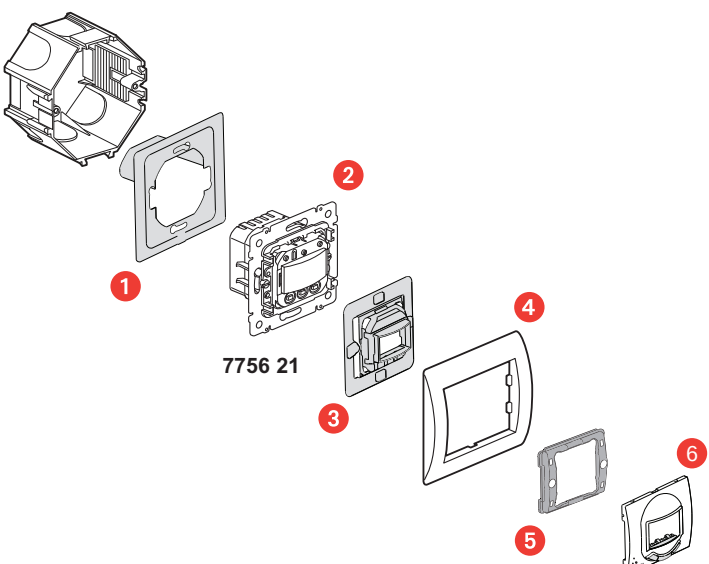

N45309057 1/01